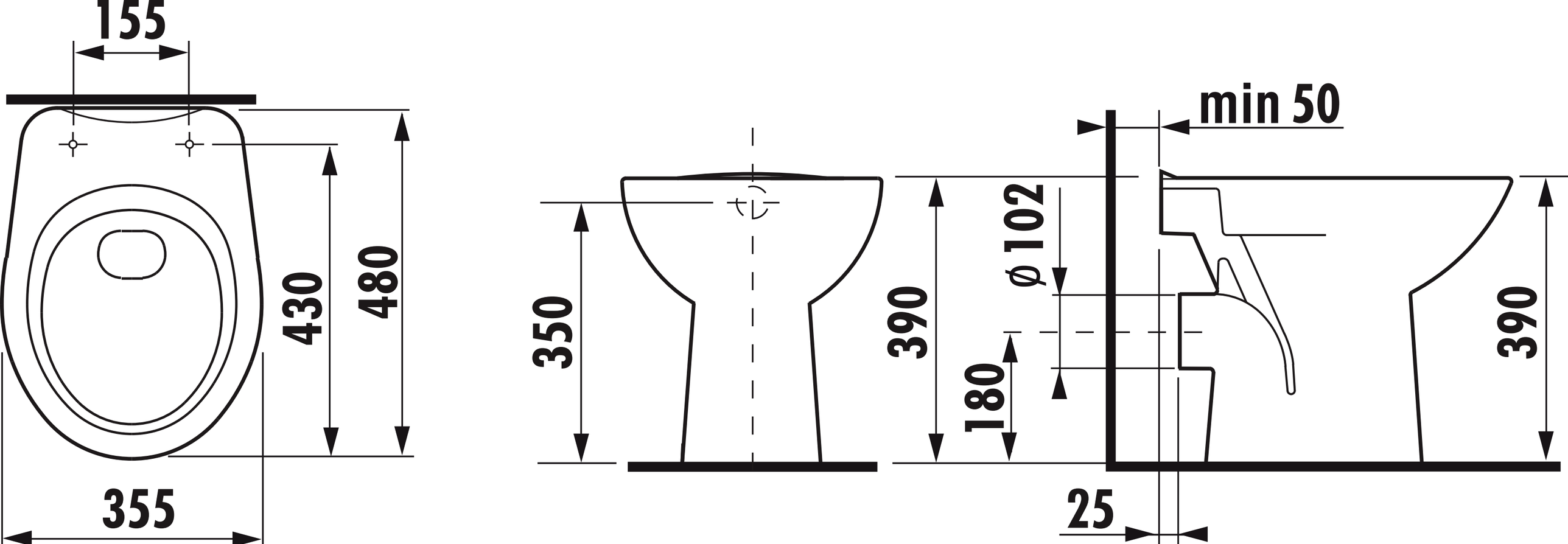
155
430
480
355
350
390
ø102
180
min 50
390
25